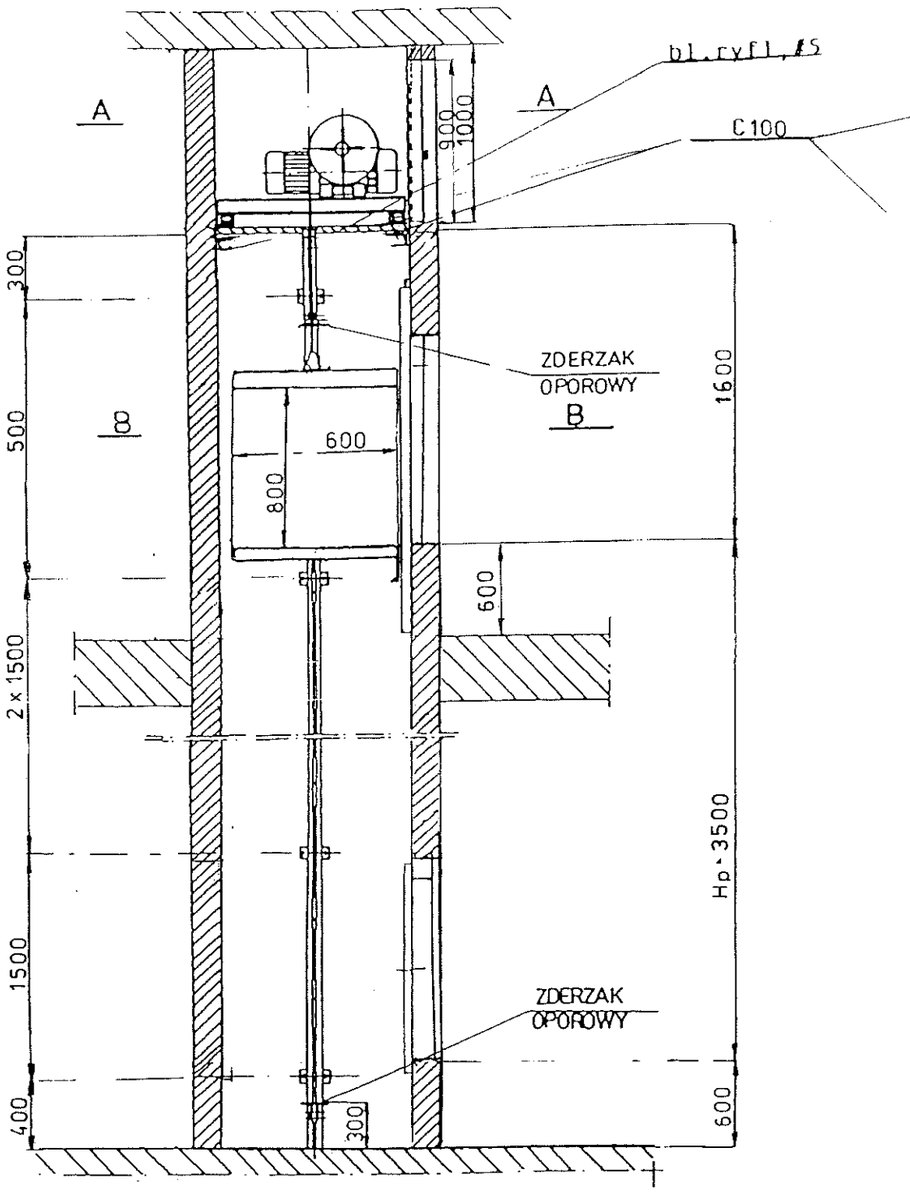

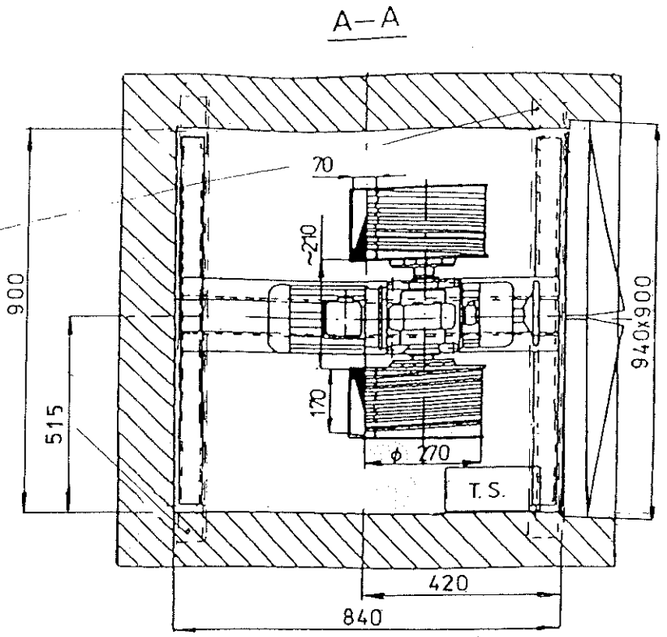

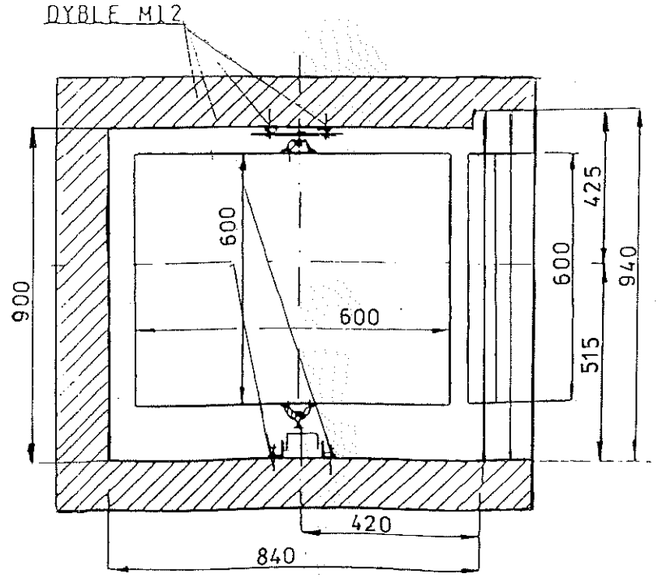

CHARAKTERYSTYKA DŹWIGU

Udźwig	-Q=100 kg
Prędkość jazdy	-V=0,36 m/s
Wysokość szybu	-Hsz=5,70 m
Wysokość podnoszenia	-Hp =3,50 m
Ilość przystanków	-2
Ilość dojść	-2

Konstr.	Muchowski		08.98
Rysował	— " —		— —
Sprawdził	Burzyński		— —
Weryfik.	Lewandowski		— —
Zatw.	Idźkowski		— —

Obiekt: SZPITAL REJONOWY W MIELCU

PROJEKT DŹWIGU TOWAROWEGO MAŁEGO

PAE

Nr zlecenia: 67940

Nr fabr.: 59717